Fasade mot .

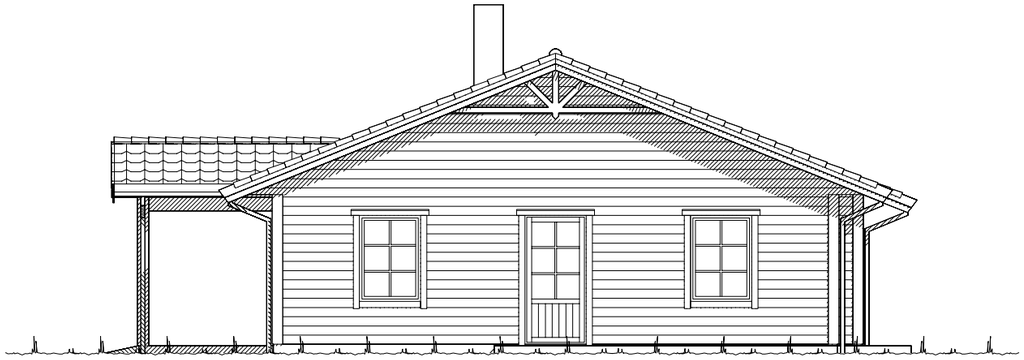

Fasade mot .

Ferdig planert terreng

Bak / under terreng

Eksisterende terreng

UTFORMING AV TILTAK BEKREFTES FOREVIST:

Nabo.nr.	G.nr.	Br.nr.	Dato	Sign.
Nabo.nr.	G.nr.	Br.nr.	Dato	Sign.
Nabo.nr.	G.nr.	Br.nr.	Dato	Sign.
Nabo.nr.	G.nr.	Br.nr.	Dato	Sign.

VESTLANDS HUS

Tiltakshaver: Tom Vestby

Forhandler: Stenberg Schultz AS

Hustype: Spesial

Fasade 1 og 2

DATO 01.07.13 vhh

REV.1

REV.2

REV.3

TRYGGE HJEM

SKALA 1 : 100

Byggeplassens adresse:

Nysetevegen 157, 2770 Jaren, Gran

ARKIV NR.:

G.nr. 280

Br.nr. 63

Er tegning klarert for bestilling, kontrakt og søkning ? Nei

DATA DESIGN SYSTEM

Tegningsnr. 501

Prosj.nr. 420v

VESTLANDSHUSGRUPPENS ARKITEKTKONTOR - 6018 ÅLESUND - TLF. 70 17 89 00

TEGNINGEN MÅ HVERKEN HELT ELLER DELVIS KOPIERES ELLER BENYTTES VED TILTAK SOM VESTLANDSHUS IKKE MEDVIRKER I.

Fasade mot .

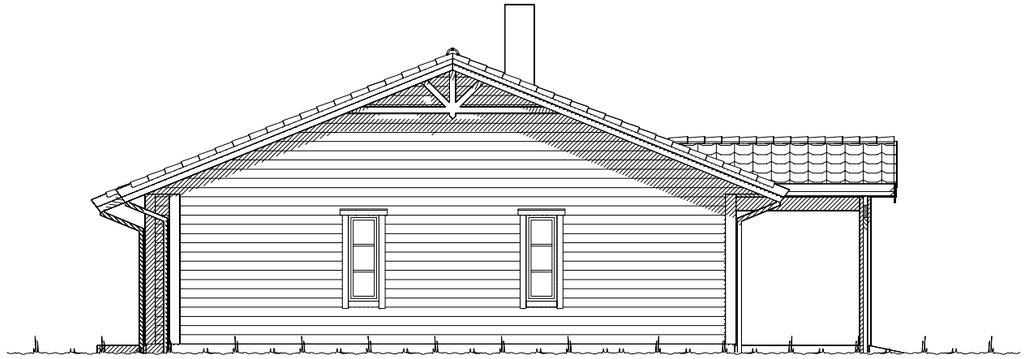

Fasade mot .

UTFORMING AV TILTAK BEKREFTES FOREVIST:

Nabo.nr.	G.nr.	Br.nr.	Dato	Sign.
Nabo.nr.	G.nr.	Br.nr.	Dato	Sign.
Nabo.nr.	G.nr.	Br.nr.	Dato	Sign.
Nabo.nr.	G.nr.	Br.nr.	Dato	Sign.

Ferdig planert terreng

KOTE *Bak / under terreng*

KOTE *Eksisterende terreng*

VESTLANDS HUS

Tiltakshaver: Tom Vestby

Forhandler: Stenberg Schultz AS

Hustype: Spesial

Fasade 3 og 4

DATO 01.07.13 vhh

REV.1

REV.2

REV.3

TRYGGE HJEM

SKALA 1 : 100

Byggeplassens adresse:

Nysetevegen 157, 2770 Jaren, Gran

ARKIV NR.:

Tegningsnr. 502

G.nr. 280 | Br.nr. 63 | Er tegning klarert for bestilling, kontrakt og søkning ? Nei

DATA DESIGN SYSTEM

Prosj.nr. 420v

VESTLANDSHUSGRUPPENS ARKITEKTKONTOR - 6018 ÅLESUND - TLF. 70 17 89 00

TEGNINGEN MÅ HVERKEN HELT ELLER DELVIS KOPIERES ELLER BENYTTES VED TILTAK SOM VESTLANDSHUS IKKE MEDVIRKER I.

Sportsbod i frittstående bygg/garasje.
SKAL være tilgjengelig og ha trinnfri adkomst.
SKAL bygges samtidig som hus.

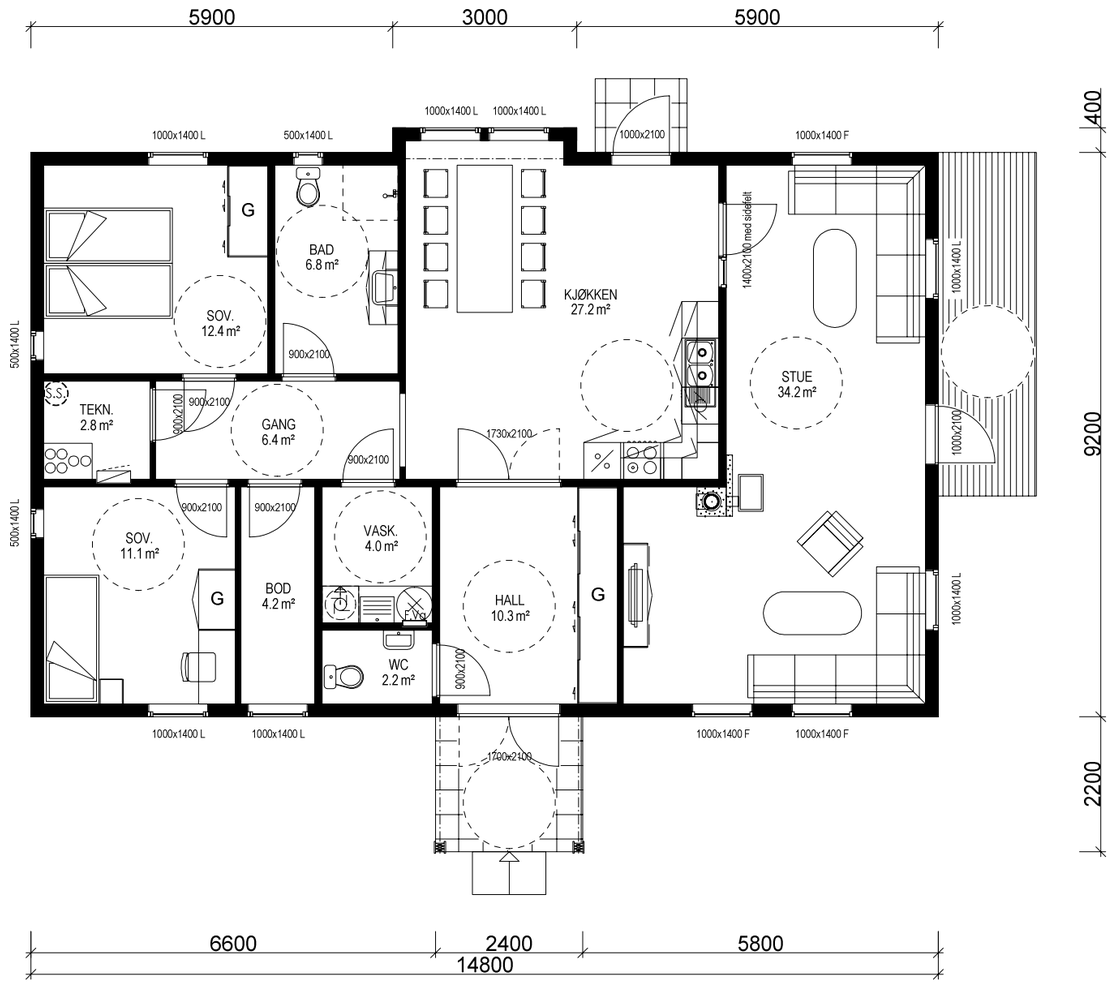

HOVEDETASJE: 127,4 m² BRA

Bygning i:
Risikoklasse 4
Brannklasse 1

Kanaler fra ventilasjonsanlegg, vil i noen tilfeller medføre ekstra veggtykkelser eller "kassing", som får mindre konsekvenser for romløsninger
Dette kan eventuellt justeres noe før igangsetting av bygget.

(Bygningens tototale bruksareal på tomt)

Arealberegninger i hht. NS 3940	Bruksareal BRA i m²			P-ROM
	Pr etasje	Åpent overbygd areal og carport	Sum BRA	Primære rom
H. etg. plan	127.4	2.2	129.6	118.8
SUM :	127.4	2.2	129.6	118.8
BYA :	142.6	0.0	142.6	
Grunnflate/ fotavtrykk :	137.4			

NB! Ved innhenting av pristilbud av ytterdører og vindu, må forutsetningen i varmetapsberegningen legges til grunn. Her blir det forutsatt en maksimal, gjennomsnittlig U-verdi til ytterdører og vindu for bygget.
Høy prosentandel over 20% vindu og dører, har konsekvenser for byggets isolering.

% vindu- og dørareal er beregnet til: -xx%
Gjennomsnittlig U-verdi er her: ____

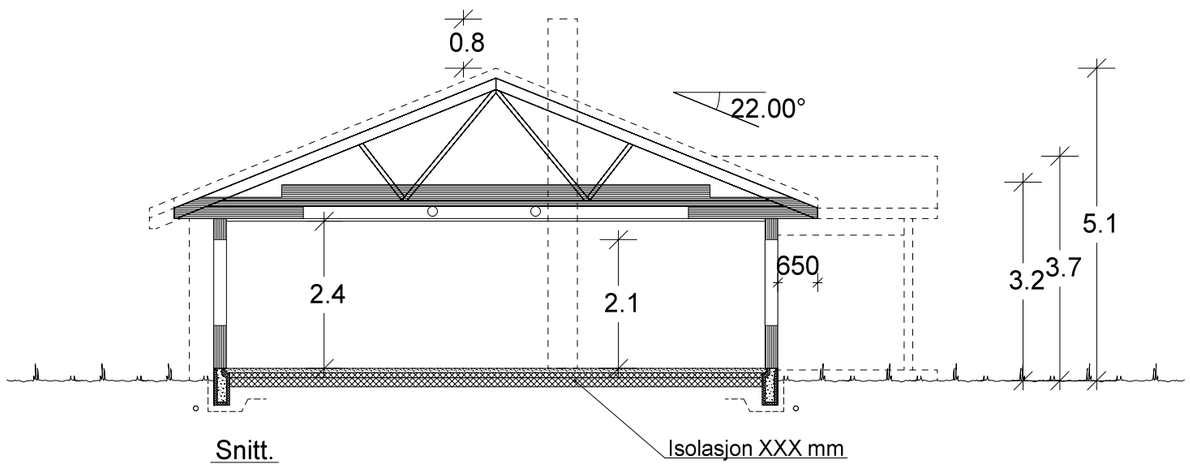

Snitt.

VESTLANDS HUS

Tiltakshaver: *Tom Vestby*
Forhandler: *Stenberg Schultz AS*

Hustype: Spesial | Plan og snitt

DATO 01.07.13 vhh
REV.1
REV.2
REV.3

TRYGGE HJEM

SKALA 1 : 100

Tegningsnr. 503

Prosj.nr. 420v

Byggeplassens adresse:
Nysetevegen 157, 2770 Jaren, Gran

ARKIV NR.:

G.nr. 280 | Br.nr. 63 | Er tegning klarert for bestilling, kontrakt og søkning ? Nei

DATA DESIGN SYSTEM

VESTLANDSHUSGRUPPENS ARKITEKTKONTOR - 6018 ÅLESUND - TLF. 70 17 89 00

TEGNINGEN MÅ HVERKEN HELT ELLER DELVIS KOPIERES ELLER BENYTTES VED TILTAK SOM VESTLANDSHUS IKKE MEDVIRKER I.